onbon 仰邦科技

全系列LED控制器制造商 | LED应用系统专家

LED 多媒体播放器

产品规格书

⚠ **使用本LED多媒体播放器之前，请先仔细阅读此产品规格书并将之妥善保存以备日后参考。**

为LED产业的繁荣发展而努力和服务！

BX-6WT-0812

声明

未经本公司书面许可，任何单位或个人不得擅自仿制、复制、誊抄或转译本手册部分或全部内容。不得将本手册以任何形式或任何方式（电子、机械、影印、录制或其他可能的方式）进行商品传播或用于任何商业、营利目的。

本手册所提到的产品规格和资讯仅供参考，如有内容更新，恕不另行通知。除非有特别约定，本手册仅作为使用指导，本手册中的所有陈述、信息等均不构成任何形式的担保。

目录

简介 2

关于软件 2

特性 2

启用指南 3

安全须知 3

功能介绍 4

带载面积 4

无需网线 4

笔记本直连 4

一键加屏 4

多区域任意搭配 4

集群发布节目 4

节目定时发送 5

定时开关机 5

测试按键 5

自动校时 5

炫彩边框 5

多语言 5

技术规格 6

尺寸图示 7

接口图示 8

简介

感谢您购买本公司的 LED 多媒体播放器，希望您能够尽情体验该产品的卓越性能。该 LED 多媒体播放器的设计符合国际、行业标准，但如果操作不当，仍然可能造成人身伤害和财产损失。为了避免设备可能带来的危险，并尽可能从您的设备中获益，在安装、操作产品时，请遵守本手册中的相关使用说明。

关于软件

不得对本产品上安装的软件进行更改、反编译、反汇编、解密或者进行反向工程，以上行为均属违法。

特性

- 单核架构，双核性能；显示效果大幅提升。
- 突破核心技术，彻底解决同行单核控制器多项顽疾：左移文字严重错列、调低速度画面抖动、长屏左移时亮度严重降低等，显著提升刷新率。
- 支持三基色；支持智能描点，便捷适配各种特殊模组和全彩模组。
- 支持 8 个区域以及 128 个节目。
- 显示特效编辑实时预览，所见即所得。
- 画面移动速度任意调节，画面移动更加平滑。
- 板载标配亮度、温度、温湿度传感器接口座，标配红外遥控头接口座。
- 接口更丰富，功能更强大，工艺更精良，性能更稳定。

启用指南

安全须知

- 本产品电源的输入电压 5V，电压范围 3.5V ~ 6V，请严格保证 BX-6W 系列的电源质量。
- 当您要连接或者拔除任何信号线或者控制线时，请确认所有的电源线已事先拔掉。
- 当您要加入硬件设备到本产品中或者要去除本产品中的硬件设备时，请确认所有的信号线和电源线已事先拔掉。
- 在进行任何硬件操作之前，请事先关闭 LED 视频处理器电源，并通过触摸接地表面来释放您身上的静电。
- 请在干净、干燥、通风的环境中使用，不要将本产品放入高温、潮湿等环境中使用。
- 本产品为电子类产品，请远离火源、水源以及易燃、易爆的危险品。
- 本产品内有高压部件，请不要打开机箱或者自行对本设备进行维修。
- 如发现有冒烟、异味等异常情况，请立刻关掉电源开关，并与经销商联系。

功能介绍

BX-6W 系列全面具备 BX-5A&WIFI 系列的产品功能和特点。同时解决了单核控制器多项顽疾：左移文字严重错列、调低速度画面抖动、长屏左移时亮度严重降低等。产品面向中高端应用，提升性能和品质，满足客户更高需求，是各大工程控标项目专用控制器！

产品主要面向网络应用，支持局域网和互联网。对于网络应用的单屏或者集群显示系统，是一个非常好的选择；BX-6W 系列产品适用于各种面积的 LED 门楣显示屏和 LED 集群显示系统。产品带载指标和显示效果大幅提升，功能更丰富，系列更齐全。

带载面积

产品支持中大面积 LED 显示屏，单色、双色均≤16K 点：1024*16、512*32、336*48、256*64，单口最大宽度 1024 点，控制面积灵活，显示功能丰富，性价比超高。

无需网线

BX-6WT-0812 无线 LED 控制器将真正实现了产品无线连接，用户可以节约成本，省去购买网线的支出，有效节省能源消耗，并且也省去了繁琐的布线工程，性价比大幅提高。

笔记本直连

产品支持 100M 以太网络，数据传输速度快，稳定可靠，控制器安装使用极为简单易学。产品应用范围极广，一般 100 米内的近距离，笔记本电脑可以直接连接，由于目前内置 WIFI 是笔记本电脑的标配，无线路由器一般也只有几十元人民币的售价，因此用户采用 BX-6WT-0812 无线 LED 控制器即经济实惠，又操作简单。

一键加屏

软件的一键加屏功能，可以让用户快速添加上 LED 显示屏，简单的操作界面，只需点击一键加屏，软件就会自动搜索匹配到所连接的 LED 控制器，省去多余设置步骤，化繁为简。

多区域任意搭配

支持多功能播放，图文、字幕、时间、动画、农历，表格区域的任意搭配，用户可以根据需要任意添加各种各样图片文字、字幕、时间、动画、农历以及表格，实现屏幕上图片，文字，动画，时间，农历，表格等形式的滚动搭配播出。

集群发布节目

产品可广泛应用于各种 LED 门楣全彩屏和 LED 广告机集群显示系统。通过稳定，高效的网络控制模式，用户能够实现多块 LED 屏幕无缝对接，方便用户对分布在不同区域的所有显示屏，进行远程集中管理和维

护，实现集群发布节目。

节目定时发送

支持节目定时发送，只需在软件中设定好节目的播放时间，节目则会准确按照设定的时间发送节目，方便客户灵活安排节目播放的时间。

定时开关机

软件具有定时开关机功能，设置完成开机和关机时间后，电脑则会按时自动进行开机关机，做到合理利用人力，物力资源，大大提高显示屏的使用寿命和可靠性。当用户不方便经常在电脑边上进行操作时，定时开关机可以较好的实现无人值守的功能。

测试按键

LED 屏幕随着使用时间的增加，屏幕显示质量也会随着时间的变化而变差，因此 LED 大屏幕需要定期进行显示质量检测和校正。产品自带的屏幕自测功能，只需客户简单操作几步，便可以完成对屏幕坏点，亮度，色度的检测，使客户随时掌握各 LED 屏幕的使用寿命。

自动校时

系统会根据实时的时间自动校时，效果就如手机和电脑的一样，这样就不用通过手动校时和不需要特地到 LED 显示屏安装的地点都可以自动校时，随时确保所有显示终端的时间的统一性。

炫彩边框

软件自带炫彩边框，为客户编辑播放节目时提供了丰富多彩吸人眼球的边框。各种炫彩边框满足了客户不同的编辑需求和适用场合，大大提高了节目的播放效果。

多语言

系统包含超大的字库，具有多种中文简体和繁体字型可供选择，并且软件还支持英文、韩文、日文、希腊文、法文等 20 种国家的语言，产品适用于全球海外各界人士。

技术规格

技术参数	
控制点数	单色 16K 点：1024*16、512*32、336*48、256*64
	双色 16K 点：1024*16、512*32、336*48、256*64
存储容量	2MByte
适配范围	各种规格的单色、双基色 LED 显示屏
软件功能	分组集群管理、多节目编辑、多区域显示、多种语言版本
节目类型	普通节目、共享节目
节目数量	支持 128 个节目，每个节目划分为 8 个区域
区域类型	天气、图文、字幕、动画、农历、时间、模拟表盘、正负计时、温度、温湿度
边框显示	炫彩节目边框、区域边框
时钟显示	农历、模拟表盘、中英文时钟、正负计时 (均支持多组显示)
通讯接口	无线通讯+U 盘下载
显示接口	2 组 T8+4 组 T12
传感器支持	温度、温湿度、亮度
遥控器功能	节目选择、画面锁定、亮度调整、开关机、屏幕测试
亮度调节	16 级亮度，支持手工调亮、分时调亮、自动调亮
远程开关	支持定时自动开关机/软件开关机/遥控开关机
工作电压	5V（3.5V～6V 宽工作电压）
最大功率	≤2W
工作温度	-40℃～80℃
配套软件	LedshowTW 图文编辑软件

整机规范	
输入电源	5V（3.5V～6V 宽工作电压），请严格保证 BX-6W 系列的电源质量
整机功耗	≤2W
工作温度	-40℃～80℃

尺寸图示

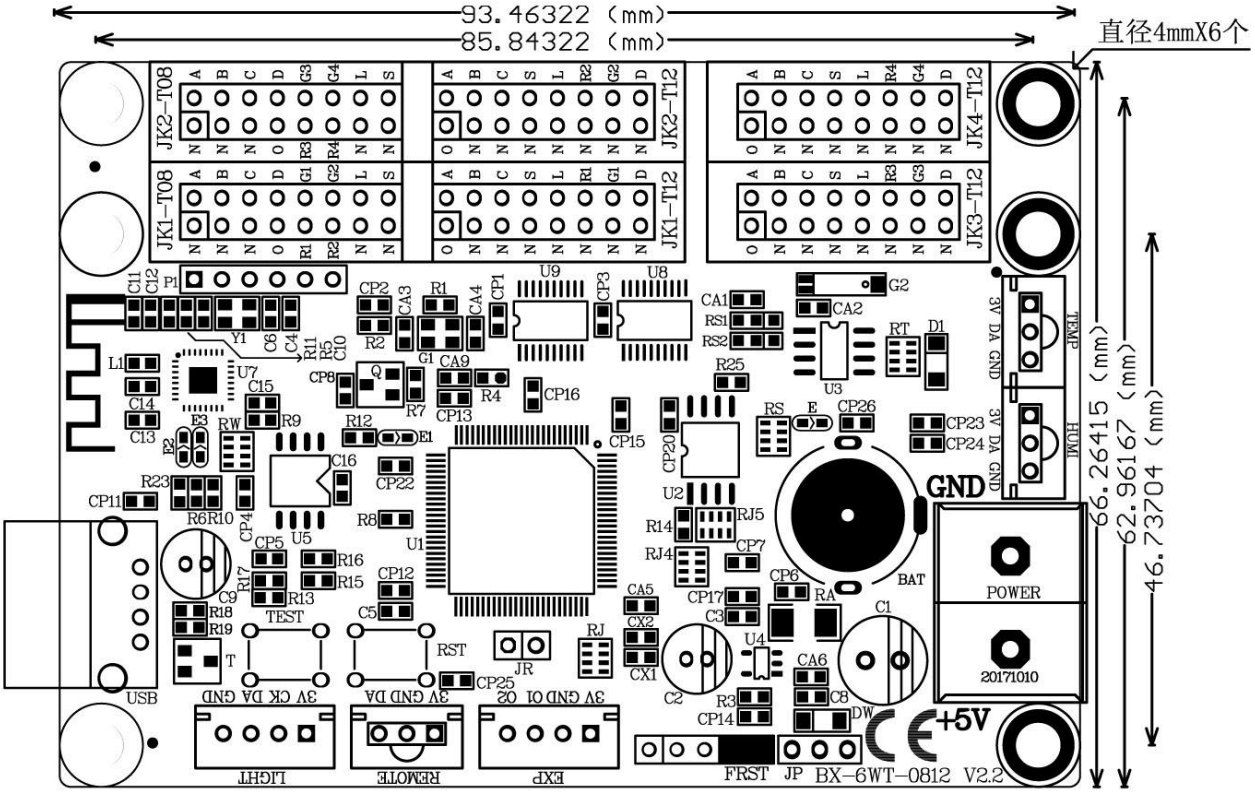

93.46322 (mm)
85.84322 (mm)
直径4mmX6个
66.26415 (mm)
62.96167 (mm)
46.73704 (mm)
JK2-T08
JK2-T12
JK4-T12
JK1-T08
JK1-T12
JK3-T12
GND
POWER
20171010
BAT
+5V
USB
LIGHT
REMOTE
EXP
FRST
JP
BX-6WT-0812 V2.2

接口图示

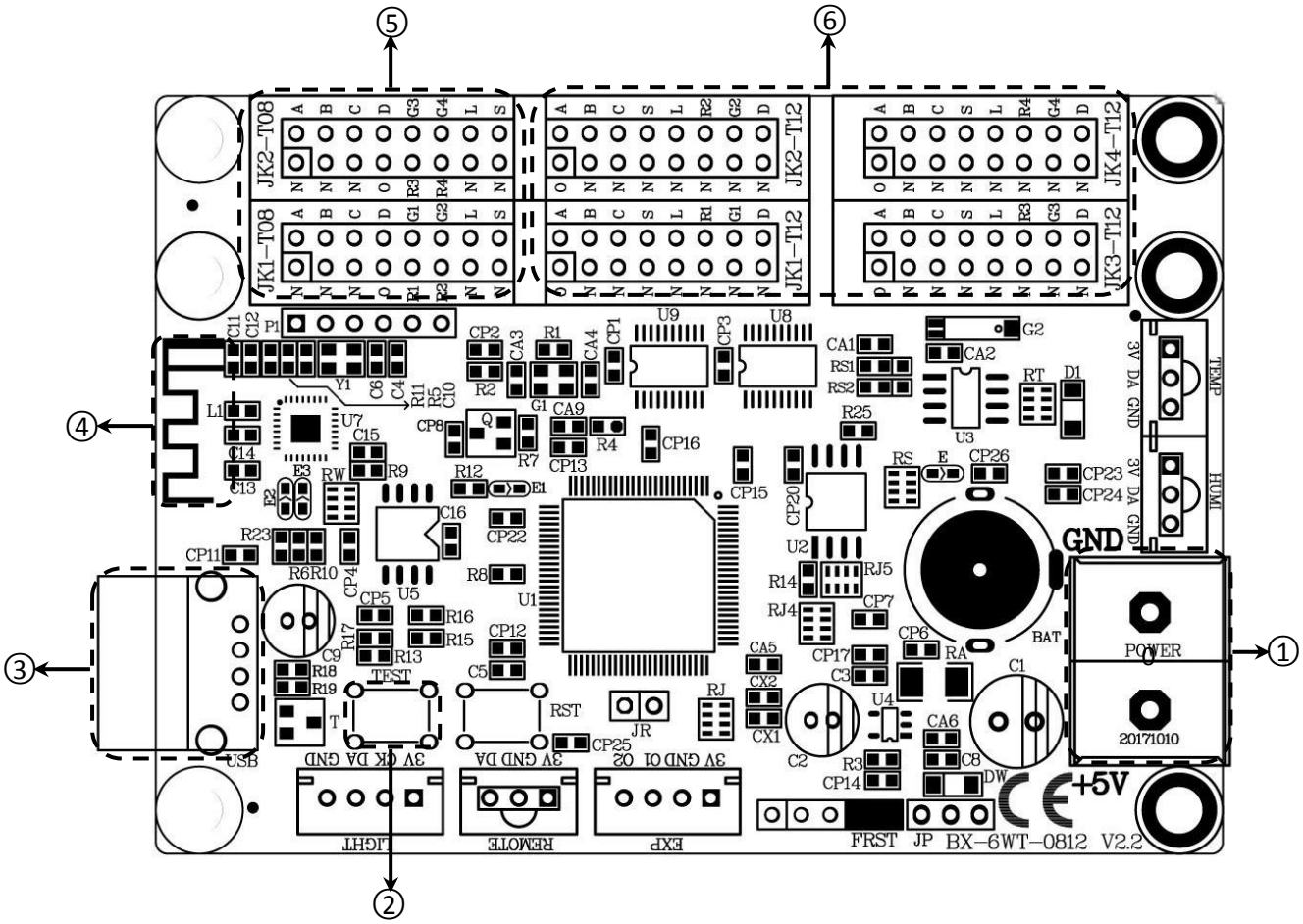

接口说明		
1	电源端子	5V 电源接口，直流电压输入，额定 5V（支持 3.5V～6V）
2	TEST	测试按钮
3	USB 接口	U 盘接口，支持 U 盘传输节目
4	天线	板载天线
5	T8 接口	T8 接口（JK1、JK2）
6	T12 接口	T12 接口（JK1、JK2、JK3、JK4）

上海仰邦科技股份有限公司（总部）

地址：上海市徐汇区钦州北路 1199 号 88 幢 7 楼

电话：021-64955136

传真：021-64955166

网址：www.onbonbx.com

仰邦（江苏）光电实业有限公司（昆山光电产业基地）

地 址：江苏省昆山市开发区富春江路 1299 号

订单热线：0512-36912677/88/99

技术热线：0512-36912678/79/80/81/82/87

国际业务部（仅受理国际业务）

Tel: 0086-15921814956 0086-15800379719

Email: onbon@onbonbx.com

二次开发

电话：0512-66589212

邮箱：dev@onbonbx.com

云平台 iLEDCloud

网址：http://www.iledcloud.com/

仰邦科技官方微信号

仰邦科技手机官网 APP