onbon 仰邦科技

产品规格书

BX-V7508 接收卡

版本：V2.1　　发布时间：2026.08.20

更新记录

文档版本	发布时间	说明
V1.0	2025-3-28	初版
V1.1	2025-8-26	修改电压范围
V2.0	2025-8-26	孔径尺寸改为 3.5mm
V2.1	2026-8-20	显示接口 RGB 数据改为 16 组

简介

感谢您购买本公司的 LED 控制卡。希望您能够尽情体验该产品的卓越性能。该 LED 控制卡的设计符合国际、行业标准，但如果操作不当，仍然可能造成人身伤害和财产损失。为了避免设备可能带来的危险，并尽可能从您的设备中获益，在安装、操作产品时，请遵守本手册中的相关使用说明。

关于软件

不得对本产品上安装的软件进行更改、反编译、反汇编、解密或者进行反向工程，以上行为均属违法。

启用指南

安全须知

- 本产品额定工作电压 5V，电压范围 3.6V～6V，请严格保证 BX-V7508 系列的电源质量。
- 当您要连接或者拔除任何信号线或者控制线时，请确认所有的电源线已事先拔掉。
- 当您要加入硬件设备到本产品中或者要去除本产品中的硬件设备时，请确认所有的信号线和电源线已事先拔掉。
- 在进行任何硬件操作之前，请事先关闭 LED 控制卡电源，并通过触摸接地表面来释放您身上的静电。
- 请在干净、干燥、通风的环境中使用，不要将本产品放入高温、潮湿等环境中使用。
- 本产品为电子类产品，请远离火源、水源以及易燃、易爆的危险品。
- 本产品内有高压部件，请不要打开机箱或者自行对本设备进行维修。
- 如发现有冒烟、异味等异常情况，请立刻关掉电源开关，并与经销商联系。

产品简介

BX-V7508 接收卡适用于各种规格的全彩 LED 显示屏，支持主流 LED 屏驱动芯片。板载 8 组 T75 接口，最大支持 16 路 RGB 数据，支持千兆网播放模式，支持异步播放器系列产品，配合仰邦 OVP -V4/8/16 发送卡呈现最佳显示效果。

全新的高刷新技术让您拥有超高清画质体验。产品结构简单，安装便捷，傻瓜操作即达到最佳效果，无需培训。BX-V7508 接收卡硬件系统可在线升级，最大限度保障用户利益。

功能特性

- 131072 点带载，各种驱动芯片皆可满载
- 16 路 RGB 显示，集成 8 个标准 T75 接口
- 支持 16 组数据任意交换
- 支持静态到 64 扫之间的任意扫描类型
- 支持带载不同流向模组，且带载不减小
- 支持模组任意构造
- 支持模组任意角度旋转
- 支持裁点
- 支持各种模组的快速修缝校正，让 LED 屏呈现完美的显示效果
- 支持显示模组序号、箱体序号，可视化调试，全面提升调屏效率
- 支持参数备份
- 支持参数回读
- 支持参数自恢复
- 支持网线通讯状态检测
- 支持高刷新高灰度显示效果，产品追求更多技术创新和细节提升
- 出厂自带固件，无需升级即可支持市面 99%的驱动芯片
- 用户至上，体验为王，傻瓜操作即达最佳效果，无需培训
- 适用于各种规格的全彩 LED 显示屏，产品在满足未来的多样化需求方面更具明显优势

功能说明

功能名称	说明
快速修缝	调节模组或箱体拼接产生的亮暗线，改善视觉效果，快捷易用
快速校正	调节节模组或箱体的亮度，改善不同批次的显示差异
角度旋转	支持模组任意角度旋转
异形构造	以数据组为单位，自由构造箱体，适用于复杂异形屏
模组标序	显示模组序号，清晰显示模组连接关系
箱体标序	显示网口序号、箱体编号、状态、宽高、走线信息，可视化调试
误码侦测	检测接收卡网口数据传输的错误包数量，快速识别链路中异常的接收卡
抽行抽列	支持模组任意抽行抽列
参数回读	支持回读配置参数并保存
内置固件	出厂内置多套固件，上手即用
参数自恢复	旧卡维护，换新卡时无需重新调试参数

基本参数

屏幕指标	
最小控制点数	16 x 16
控制点数	256*512
总像素	131,072
级联数量	单网线级联接收卡数量≤1024
扫描类型	静态到 64 扫描之间的任意扫描类型
网口任意交换	网口不分输入输出，任意使用
灰度等级	≤65536 级
适配范围	各种规格的全彩 LED 显示屏
支持芯片	所有主流 LED 显示屏驱动芯片
显示接口	8 组 T75 显示接口，16 组 RGB 数据
亮度调节	256 级亮度

整机规范	
输入电源	3.6V～6V； 请严格保证 BX-V7508 系列的电源质量
整机功耗	≤5W
工作温度	-40℃～80℃
尺寸	109.1mm×91.7mm

接口图示

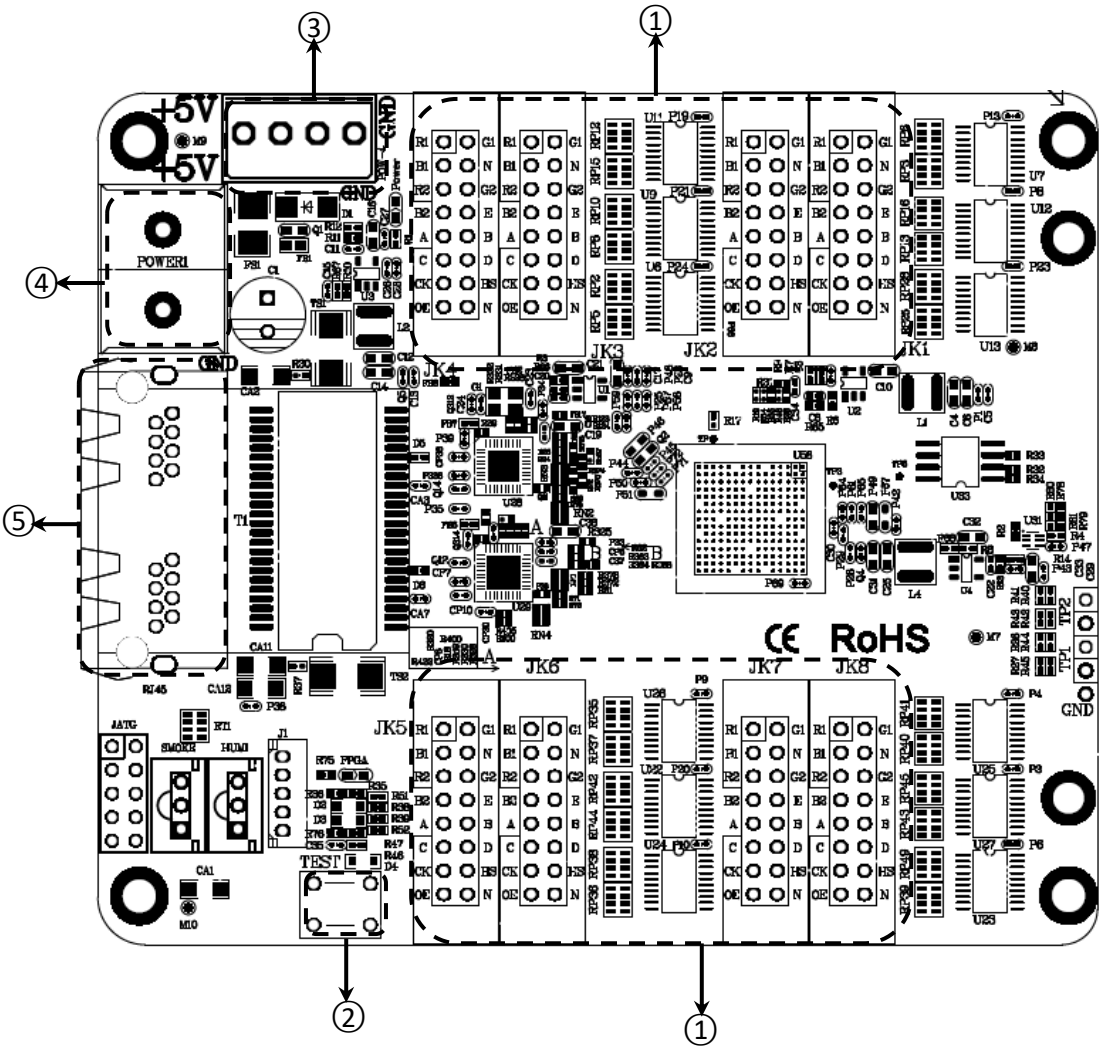

接口说明		
1	T75 接口	T75 接口（JK1，JK2，JK3，JK4，JK5，JK6，JK7，JK8）
2	TEST	屏幕测试按钮
3	电源接口	5V 电源接口，直流电压输入，额定 5V，支持 3.6V～6V
4	电源端子	5V 电源接口，直流电压输入，额定 5V，支持 3.6V～6V
5	1000M	千兆网口，连接发送卡

接口定义

T7508 接口定义如下表格所示:

功能	引脚序号	引脚序号	功能
R1	1	2	G1
B1	3	4	GND
R2	5	6	G2
B2	7	8	E
A	9	10	B
C	11	12	D
CK	13	14	HS
OE	15	16	GND

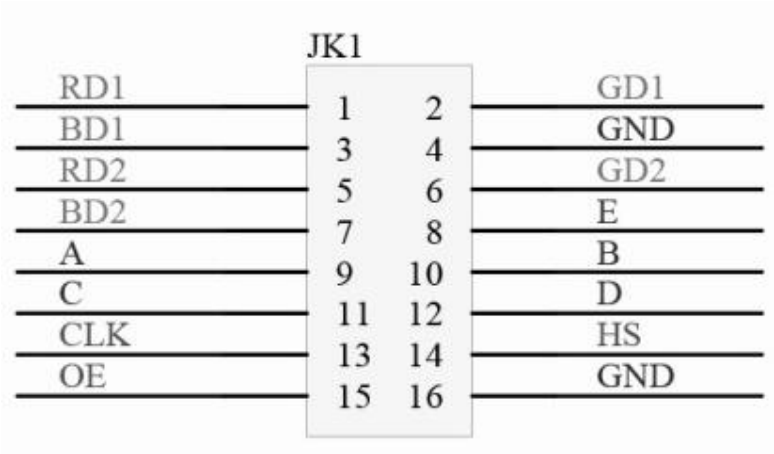

尺寸图示

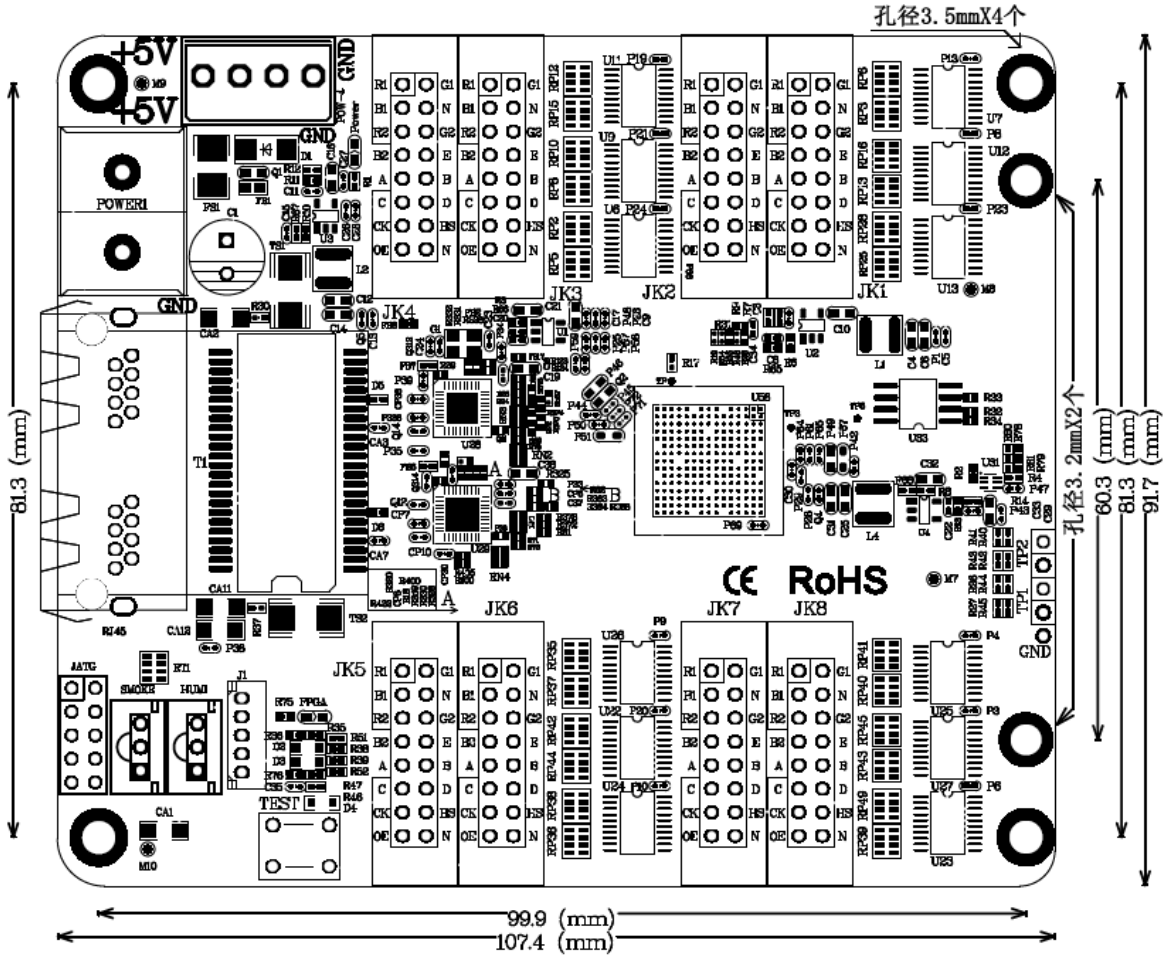
孔径3.5mmX4个
孔径3.2mmX2个
+5V
+5V
GND
POWER1
RJ45
JK1
JK2
JK3
JK4
JK5
JK6
JK7
JK8
TEST
81.3 (mm)
60.3 (mm)
81.3 (mm)
91.7 (mm)
99.9 (mm)
107.4 (mm)

常见问题

◆ 千兆网还是发送卡?

如果需要比较好的拍摄效果，**尽量选用发送卡模式。**

◆ 环境对手机拍摄的影响?

有多种因素会影响到手机或相机的拍摄效果，但在控制器显示参数不变的情况下，对拍摄效果影响最大的是环境的亮度。通常手机的快门时间是由手机根据环境光亮度自动调节的，因此，在用手机或相机对屏幕进行拍摄时，环境光的亮度会直接影响到手机或相机的快门大小。

在室内通常亮度较低，相机的快门会比较慢，通常在 1/60 秒-1/200 秒。此时，如果显示屏刷新率在 1000 左右即可以达到较好的拍摄效果。

而在户外环境下，由于环境亮度通常比较高，因此相机的快门会比较快，通常会快于 1/800 秒。如果显示屏刷新率还在 1000 左右，拍照时就会出现比较严重的扫描线或色块。此时，如果想得到比较好的拍摄效果，刷新率通常至少需要到 3000 以下。

这也是为什么相同的一个户外屏，白天拍摄效果很差，但晚上拍摄效果却好很多。这也是为什么户外屏需要更高的刷新率。

上海仰邦科技股份有限公司

地址：上海市徐汇区钦州北路 1199 号 88 幢 7 楼

网址：www.onbonbx.com

仰邦微信公众号

昆山光电产业基地

地 址：江苏省昆山市开发区富春江路 1299 号